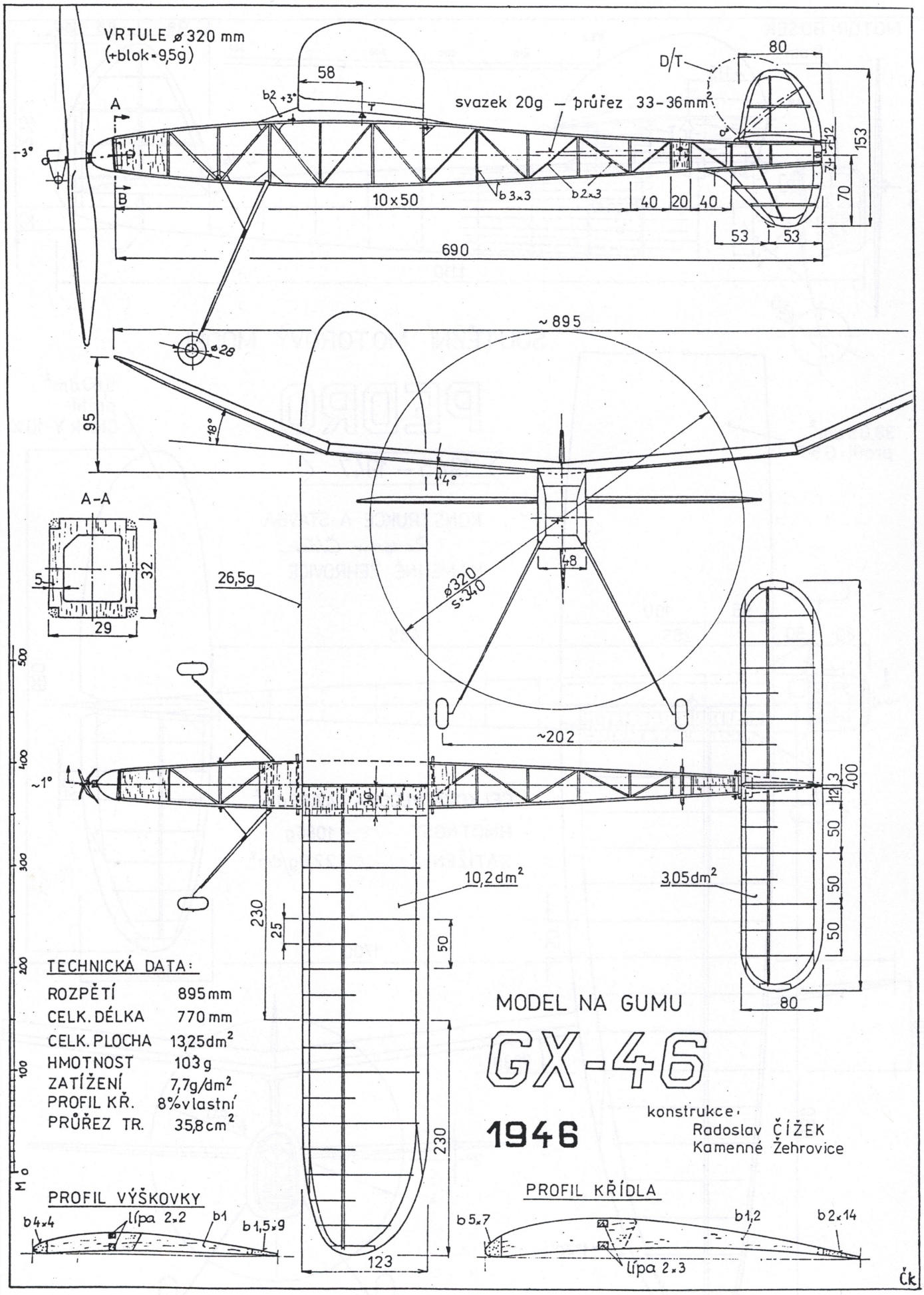
VRTULE ⌀320 mm
(+blok=9,5g)
58
80
D/T
b2 +3°
svazek 20g – průřez 33-36mm²
A
-3°
B
10x50
b3x3
b2x3
40
20
40
53
53
690
153
70
12
~895
⌀28
95
18°
4°
A-A
5
32
29
26,5g
⌀320
s=340
48
~202
~1°
30
3
12
400
50
50
50
10,2dm²
3,05dm²
230
25
50
80
230
123
TECHNICKÁ DATA:
ROZPĚTÍ 895mm
CELK. DÉLKA 770mm
CELK. PLOCHA 13,25dm²
HMOTNOST 103g
ZATÍŽENÍ 7,7g/dm²
PROFIL KŘ. 8% vlastní
PRŮŘEZ TR. 35,8cm²
MODEL NA GUMU
GX-46
1946
konstrukce:
Radoslav ČÍŽEK
Kamenné Žehrovice
PROFIL VÝŠKOVKY
b4x4
lípa 2x2
b1
b1,5x9
PROFIL KŘÍDLA
b5x7
b1,2
b2x14
lípa 2x3
Čk